# PST-2 электронный терморегулятор Инструкция

Важно: для управления теплыми полами лучше установить работу терморегулятора по датчику пола (функция SEN). Терморегулятор не будет включаться после пропадания электричества, чтобы он запускался автоматически, включите функцию SAT (см. настройки термостата)

**Общая информация**

• Программируемый термостат PST-2 с еженедельным программированием для управления электрического типа отоплениtv.
• Возможность установки 6-ти режимов на день.
• Возможность установки недельного периода 5+2 / 6+1 / 7 дней.
• Максимальная нагрузка 3600W.
• Установка в стандартную монтажную коробку.
• Память настроек при отключении питания.
• Огнезащитный пластик.
• NTC датчик длиной 3 метра.
• Функция блокировки от случайных нажатий на кнопки.

**Включение термостата**

**А.** Настройка часов. Нажмите ⏻ для вкл/выкл термостатата. Нажмите и удерживайте ◷ в течении 5 сек Установите день недели / часы / минуты используя ▲ или ▼ Для закрепления новых установок нажмите ◷ и выйдите из настроек времени.

**Б.** Используйте 🕮 для выбора работы терморегулятора по заданной недельной программе (вверху экрана горит значок часы) или ручного режима (вверху экрана горит значок рука).

- Настройка недельной программы:

Нажмите и удерживайте 🕮 в течении 5 сек. По умолчанию в терморегуляторе настроена недельная программа:

**С 1 по 5 дни (понедельник-пятница):**

| Номер события | Время | Температура |
|---|---|---|
| P1 | 06:00 | 22.0 |
| P2 | 08:00 | 15.0 |
| P3 | 11:30 | 15.0 |
| P4 | 12:30 | 15.0 |
| P5 | 17:00 | 22.0 |
| P6 | 22:00 | 15.0 |

**С 6 по 7 дни (суббота-воскресенье):**

| Номер события | Время | Температура |
|---|---|---|
| P1 | 06:00 | 22.0 |
| P2 | 08:00 | 22.0 |
| P3 | 11:30 | 22.0 |
| P4 | 12:30 | 22.0 |
| P5 | 17:00 | 22.0 |
| P6 | 22:00 | 15.0 |

Нажмите 🕮 для выбора периода, который Вы хотите настроить, после чего задайте время и нужную Вам температуру для этого периода используя ▲ или ▼. Если на какой-то период времени (например, после 22:00) Вы хотите отключить нагрев совсем, нажимайте ▼ до установки значения OFF.
Термостат будет включать или выключать подогрев пола согласно заданной температуре и времени.

- При использовании ручного режима, установите нужную температуру, используя ▲ или ▼. Термостат будет включать или выключать подогрев пола для поддержания заданной температуры.

**Настройки термостата**

Чтобы войти в систему настроек термостата сделайте следующее: если термостат включен, выключите его используя кнопку ⏻. Затем нажмите ⏻ включив его и сразу же нажмите 🕮 на 1-2 сек.
Войдите в нужный раздел меню для настройки параметров нажимая 🕮 (для настройки используйте ▲ или ▼).

| Функция | Обозначение | Описание | Заводская установка |
|---|---|---|---|
| Калибровка температуры | **ADJ** | -5.0 +5.0 °C | **-2.5 °C.** |
| Установка недельного периода | **PRG** | 5+2 / 6+1 / 7 дней. | **5+2** |
| Система антиобледенения | **LEP** | Если температура в комнате ниже 5-ти градусов, термостат автоматически включит пол, чтобы поддерживать плюсовую температуру. ON: включено OFF: выключено | **OFF** |
| Установка термодатчика | **SEN** | IN – только датчик воздуха, OUT – только датчик пола, ALL – оба датчика | **IN** |
| Установка температуры для ограничения нагрева | **LOP** | Если температура комнаты выше установленной температуры (40°C-80°C), то обогрев не будет включаться | **50°C** |
| Гистерезис датчика воздуха | **DT0** | (0.5-4°C) при превышении или понижении температуры от заданной на установленную величину будет происходить включение или выключение нагрева | **1°C** |
| Гистерезис датчика пола | **DT1** | (0.5-5°C) при превышении или понижении температуры от заданной на установленную величину будет происходить включение или выключение нагрева | **3°C** |
| Управление подсветкой | **BL** | ON: всегда включена OFF: автоматическое отключение через 5 сек. | **OFF** |
| Включение термостата после отключения электроэнергии | **SAT** | ON: автоматическое включение и работа по прежним установкам OFF: запуск работы термостата только вручную | **OFF** |
| Возврат к заводским настройкам | **DEF** | Нажмите ▲ или ▼ и все настройки которые вы изменили вернутся к заводским | |

Для того, чтобы выйти из настроек термостата нажмите кнопку ⏻ 2 раза или пролистайте меню кнопкой 🕮 до выхода из меню настроек.

Блокировка от случайных нажатий на кнопки: нажмите ◷ и 🕮 на 2 секунды и кнопки будут заблокированы, на экране отобразится ---, чтобы разблокировать кнопки нажмите ◷ и 🕮 на 2 секунды.

# PST-2 электронный терморегулятор Инструкция

**Подключение к сети**

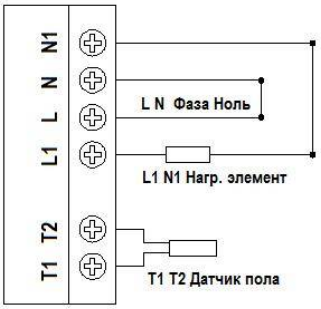


**Технические параметры:**

1. Напряжение: 230В ± 10%, частота 50/60 Гц
2. Диапазон установки температуры: 5 - 35°С (оба датчика, датчик воздуха); 5-95°С (датчик пола)
3. Степень защиты корпуса IP20
4. Выносной датчик температуры NTC 10кОм
5. Дифференциал переключателя температуры 0,5°С
6. Погрешность температуры: 0.1°С
7. Размеры: 86 x 86 x 12 mm ( В x Ш x Г )
8. Вес: 145 г.

**Размеры:** размеры указаны в мм.

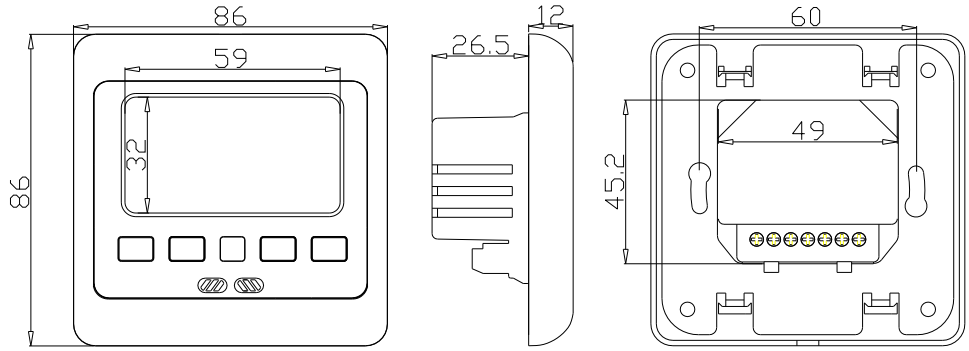

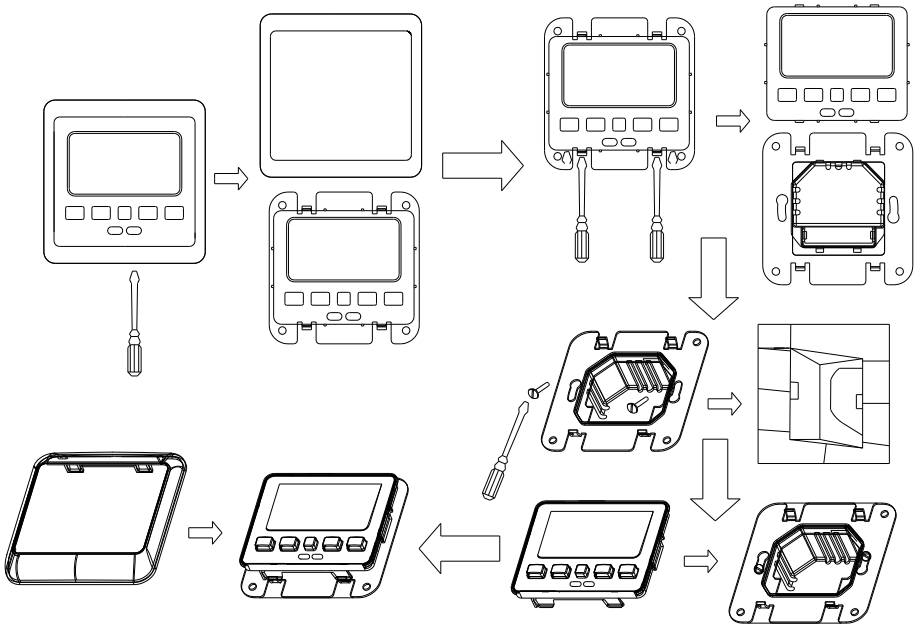
**Монтаж:**